此筒管适用于YTC110-00B型锭子

上支承:ø20.7;下支承:ø35.4

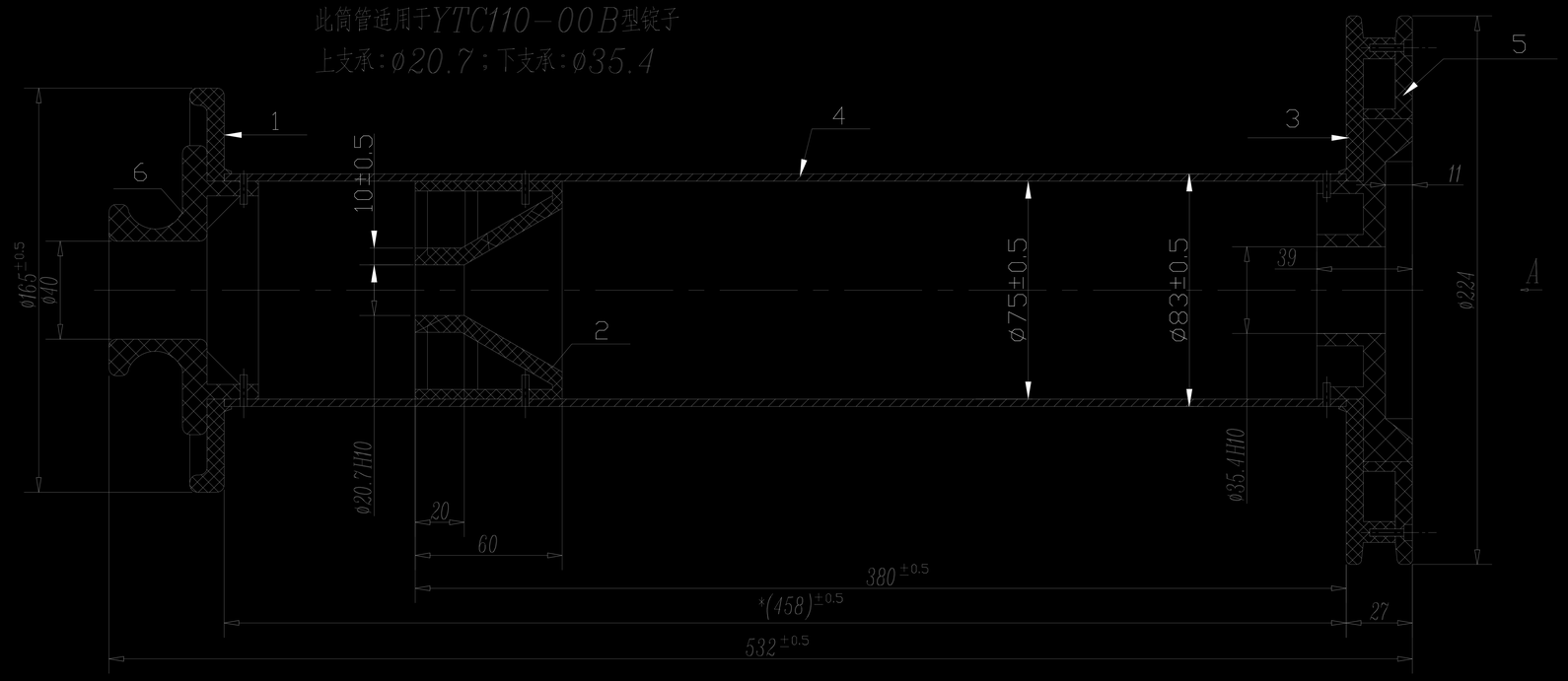

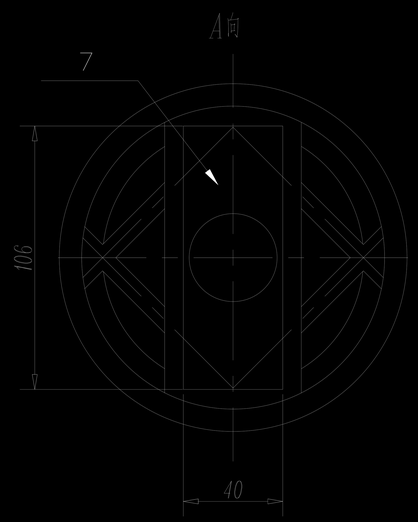

件号	名称	材　质
1	上边盘	酚醛树脂
2	中芯轴	增强尼龙66
3	下边盘	尼龙6
4	铝管	铝合金
5	下底盘	ABS材料
6	提手	尼龙6
7	底盘内套	甲醛

1、适合芳纶纤维捻线。3000D*5股*6股
2、上边盘(1)使用进口酚醛树脂层压板加工
3、中芯轴（2）采用增强尼龙66，厚度10mm，增加加强筋
4、上、下边盘（3）与铝管（4）采用螺纹+销钉的紧固方式
5、要做动平衡，锭子转速3000rpm
6、尺寸按图纸
7、铝管尺寸：内径Ø72 外径Ø80与内径Ø75 外径Ø83两种都可以
8、交货期：2018年1月20日交1000只，余下的1月30日交货

K3783B主机用筒管
锭子:YTC110-00B
钢领:ø305x38.1

江苏太极

				设　计			图样标记	
				制　图			重　量	比　例
				描　图				
				校　对			共　张 第　张	芳纶10kg筒管
				工艺检查			材料	
				标准化检查				YTC110-24LS
标记	更改内容或依据	更改人	日期	审　批				

旧底图总号	
底图总号	
签　名	日　期